# Гидроцилиндр КГЦ600.125-50-200

Давление, МПа:

номинальное – 16

максимальное – 20.

Усилие на штоке, кН:

толкающее – 186.5

тянущее – 156.7

Класс герметичности – А ГОСТ 16514

Уплотнения по поршню и штоку компании "GAPI".

Пример маркировки: КГЦ600.125-50-200

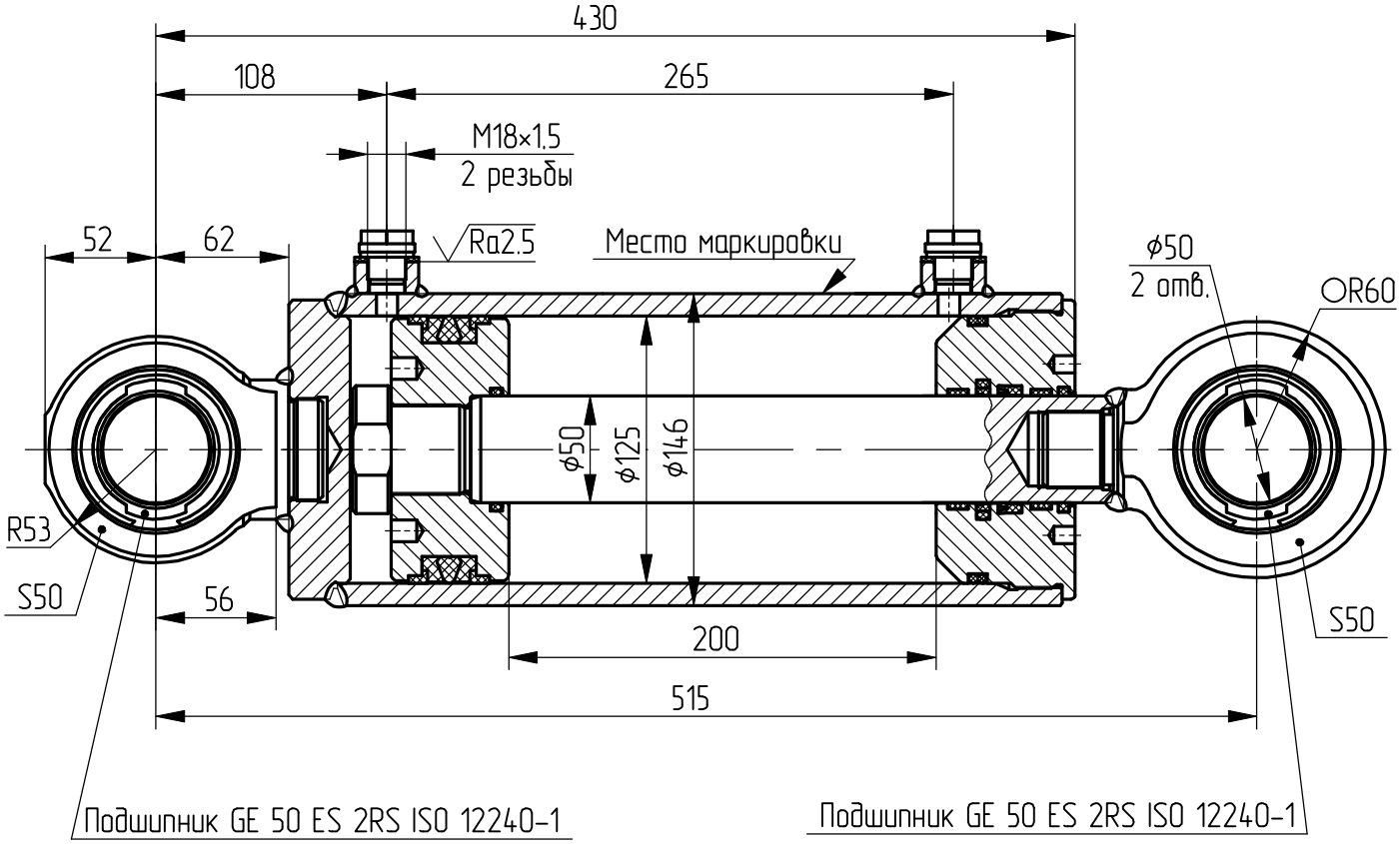


Применяемость: Гидроцилиндр навесного устройства трактора "К-744 серии "Р".