Гидроцилиндр КГЦ374А.80-56-560

Давление, МПа:
номинальное –16,
максимальное –20.
Усилие на штоке, кН:
толкающее –76.4,
тянущее –38.9.
Масса, кг –33.4

Уплотнения по поршню и штоку компании "Trelleborg".
Пример маркировки: КГЦ374А.80-56-560, Ту, Ну, Ду.

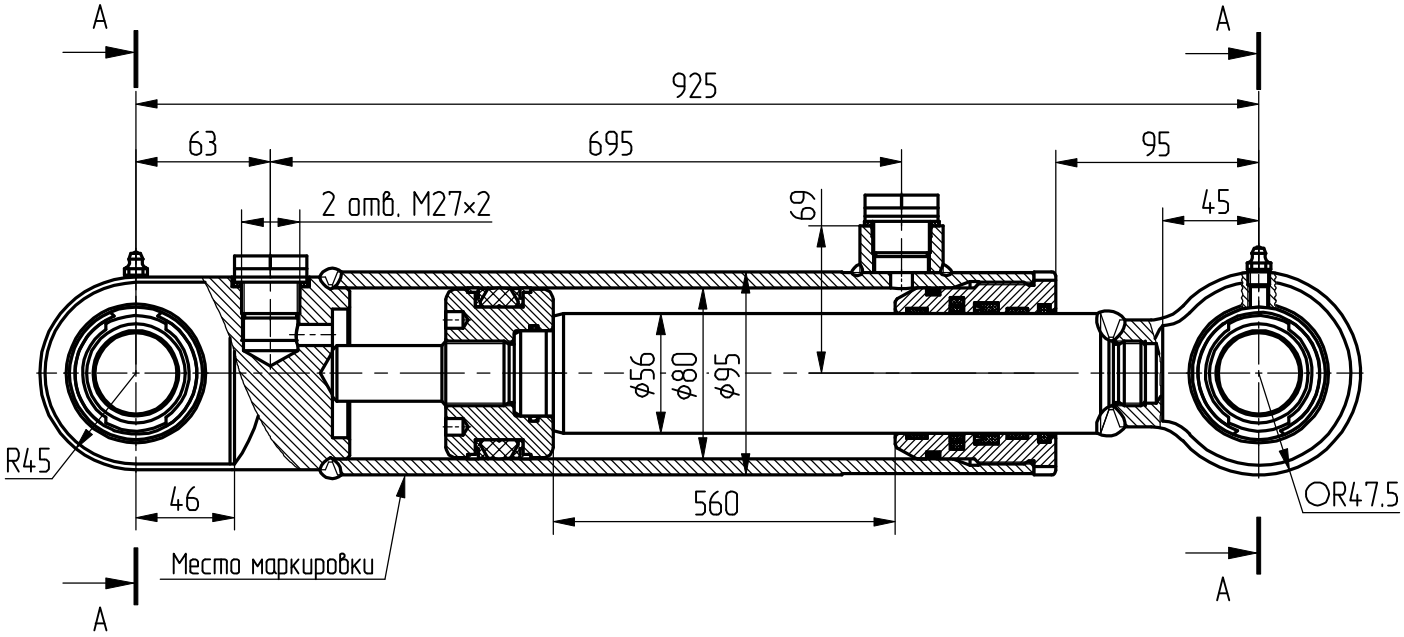

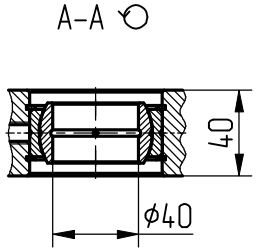

Применяемость: управление стрелой погрузочного оборудования 702ЕА, 702ЕМ.