Гидроцилиндр КГЦ833.140-80-380

Давление, МПа:

номинальное –20,

максимальное –25.

Усилие на штоке, кН:

толкающее –292,

тянущее –197.

Масса, кг –71.9

Уплотнения компании "Gapi".

Пример маркировки: КГЦ833.140-80-380, Ту, Ну, Ду.

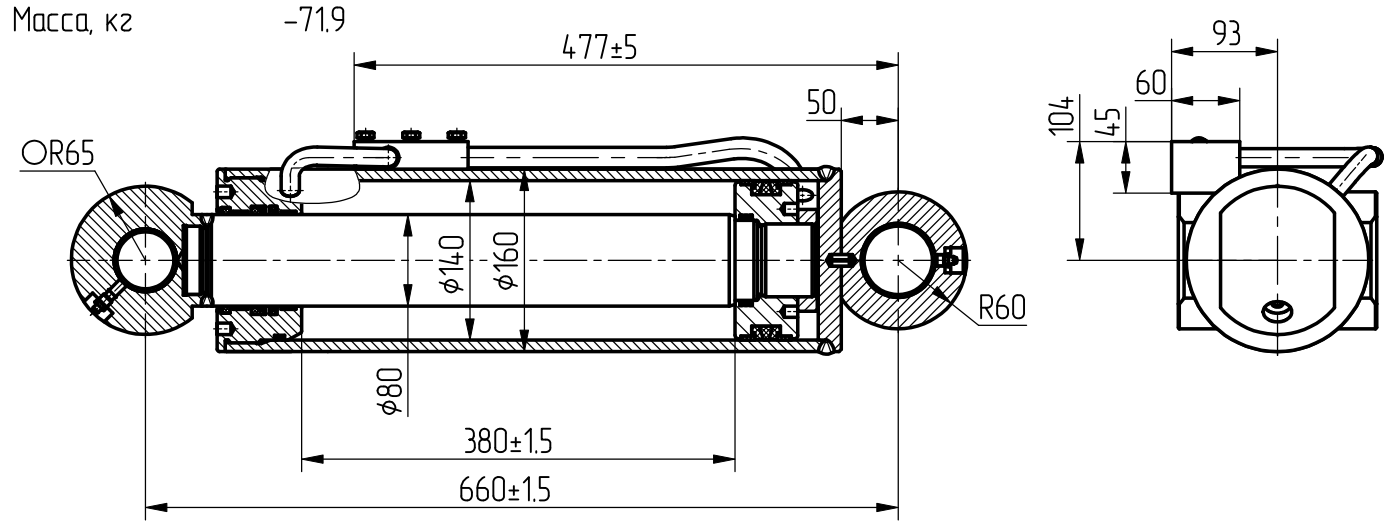

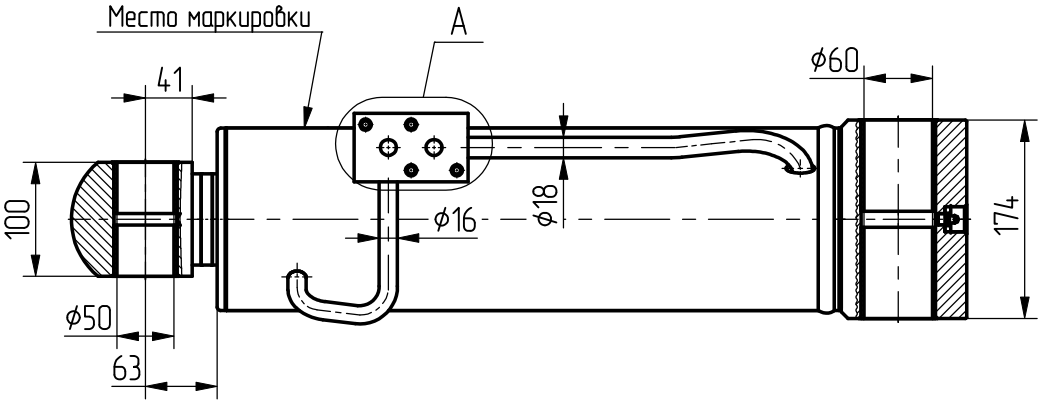

A (2:1)

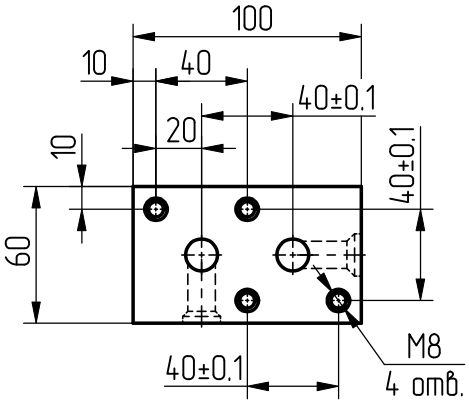

B (2:1)

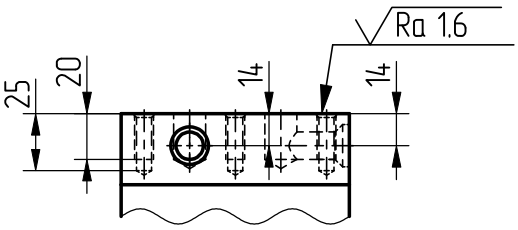

B

Применяемость: гидроцилиндр ковша для Амкадор 540-70.