Гидроцилиндр КГЦ678.80-70-200

Номинальное давление, МПа – 18

Максимальное давление, МПа – 24

Усилие на штоке, кН:

толкающее –65,8

масса, кг –25.4

Уплотнения компании "GAPI GROUP".

Пример маркировки: КГЦ678.80-70-200, Ту, Ну, Ду.

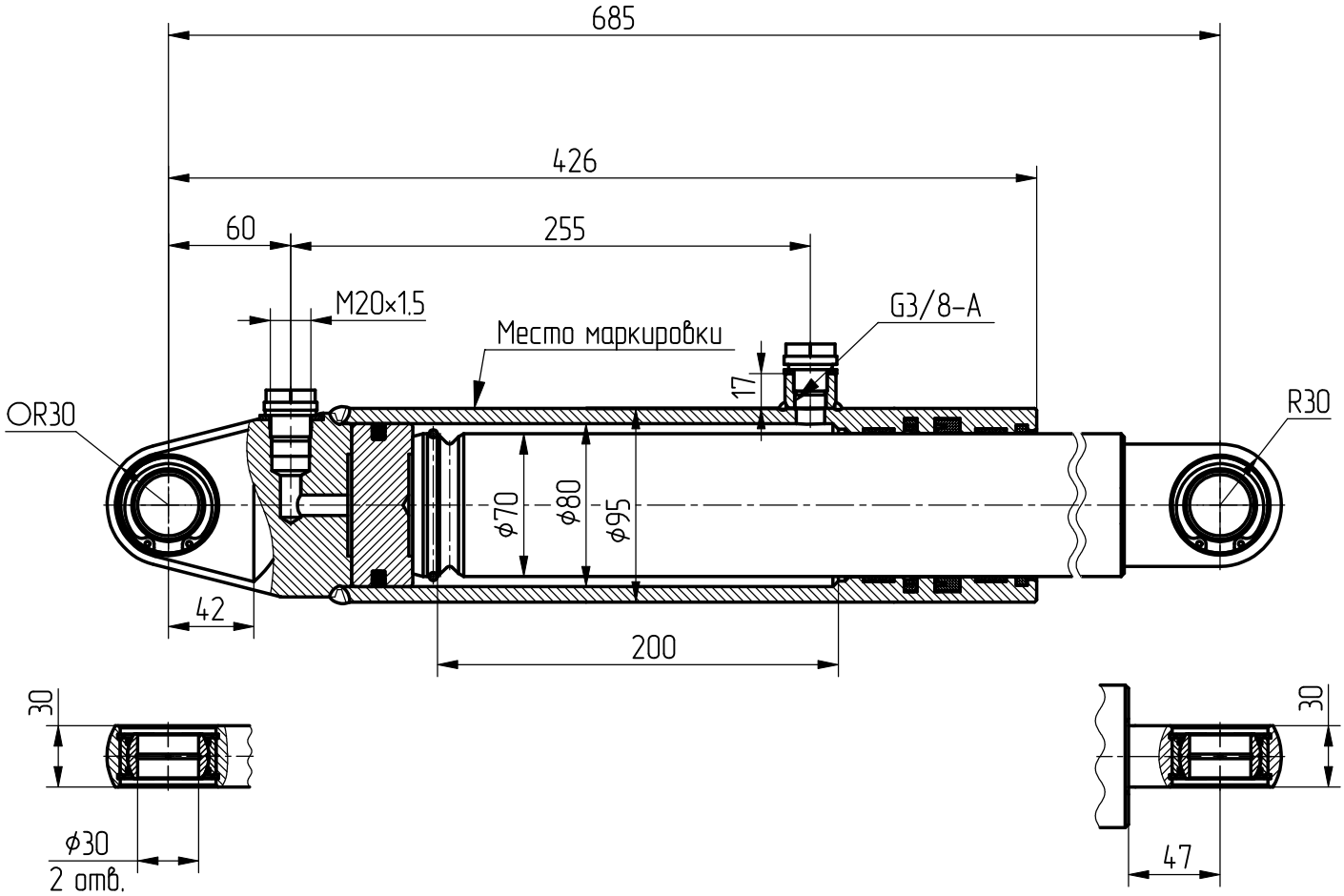

Применяемость: гидроцилиндр агрегата КНС-6028.