Гидроцилиндр КГЦ839.80-50-315

Давление, МПа:

номинальное –16,

максимальное –20.

Усилие на штоке, кН:

толкающее –76.4,

тянущее –46.5

Масса, кг –21,3

Уплотнения по поршню и штоку компании "GAPI GROUP".

Пример маркировки: КГЦ839.80-50-315, Ту, Ну, Ду.

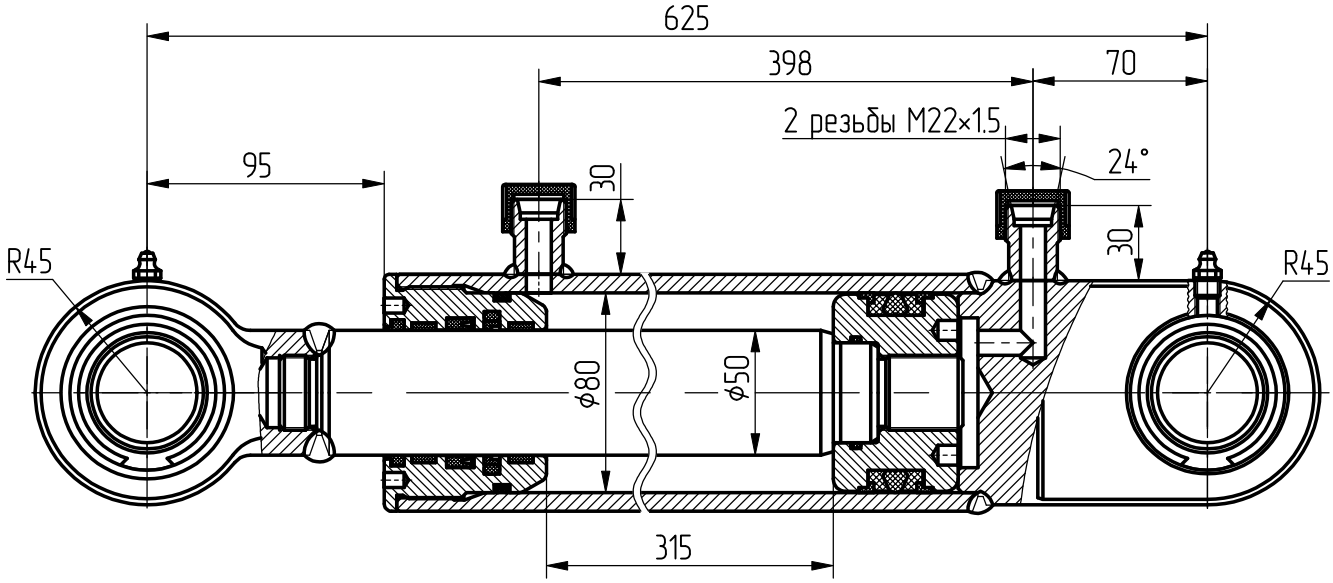

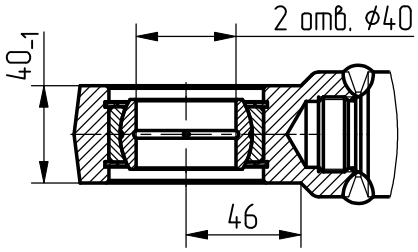

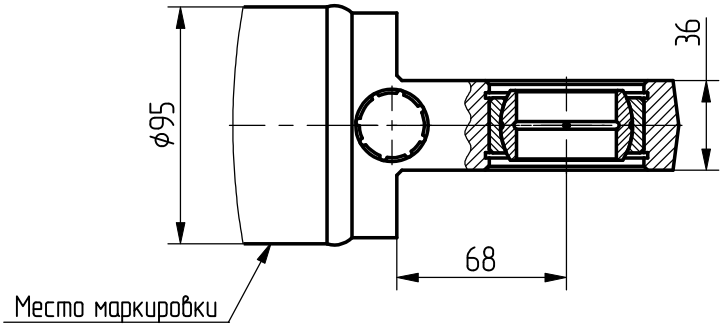

Применяемость: гидроцилиндр поворота.