Гидроцилиндр КГЦ524.80-50-400

Давление, МПа:

номинальное –16,

максимальное –20.

Усилие на штоке, кН:

толкающее –76.4,

тянущее –46.6.

Масса, кг –21.8

Уплотнения по поршню и штоку компании "GAPI GROUP".

Пример маркировки: КГЦ524.80-50-400,

ОАО "Гидромаш" Кобрин, Ту, Ну, Ду.

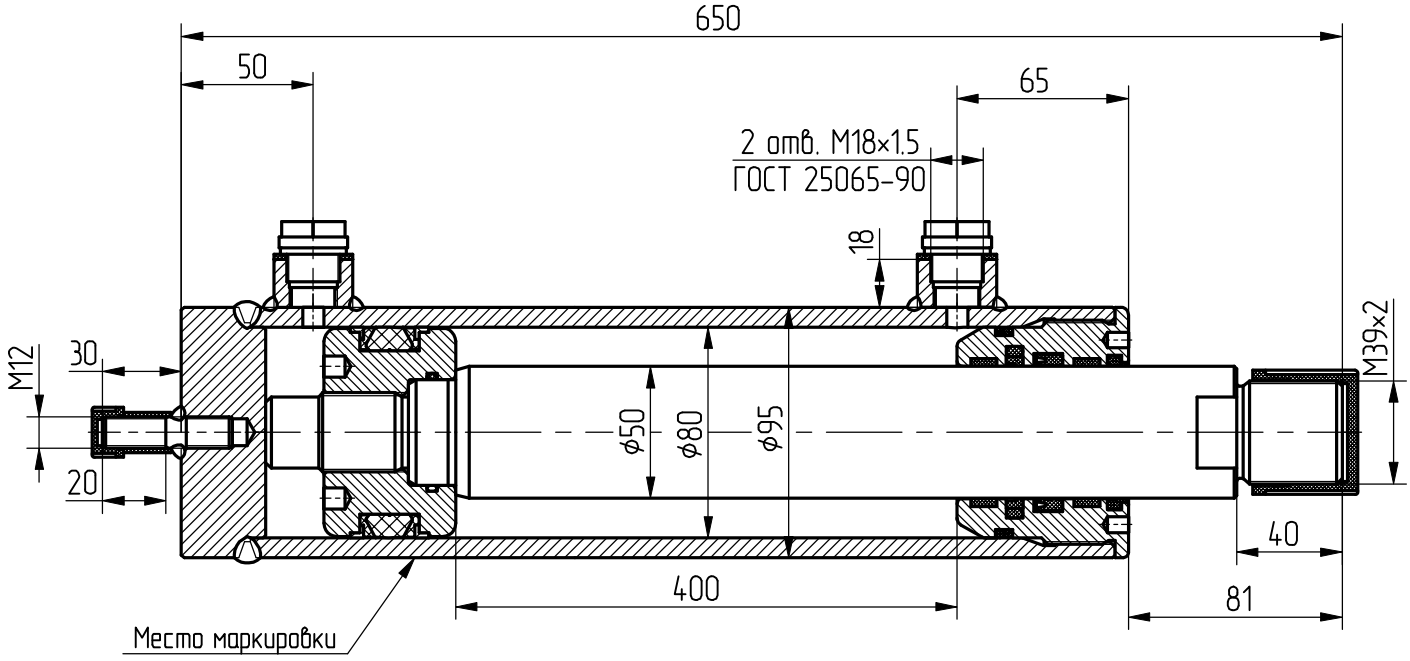

Применяемость: для домкратов мусоровозов КО-440-2, 3, 4, 4К.