Гидроцилиндр КГЦ985.100-56-470

Номинальное давление, МПа	– 22
Максимальное давление, МПа	– 30
Усилие на штоке, кН:	
толкающее	–164,2
тянущее	–112,7
Масса, кг	–51

Уплотнения компании "Trelleborg".

Пример маркировки: КГЦ985.100-56-470, Ту, Ну, Ду.

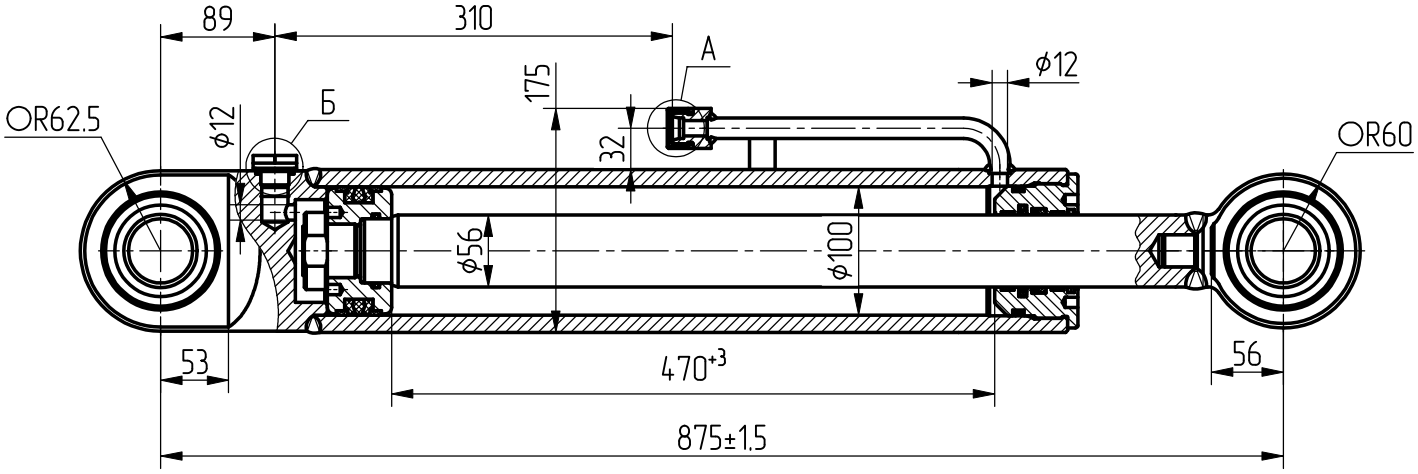

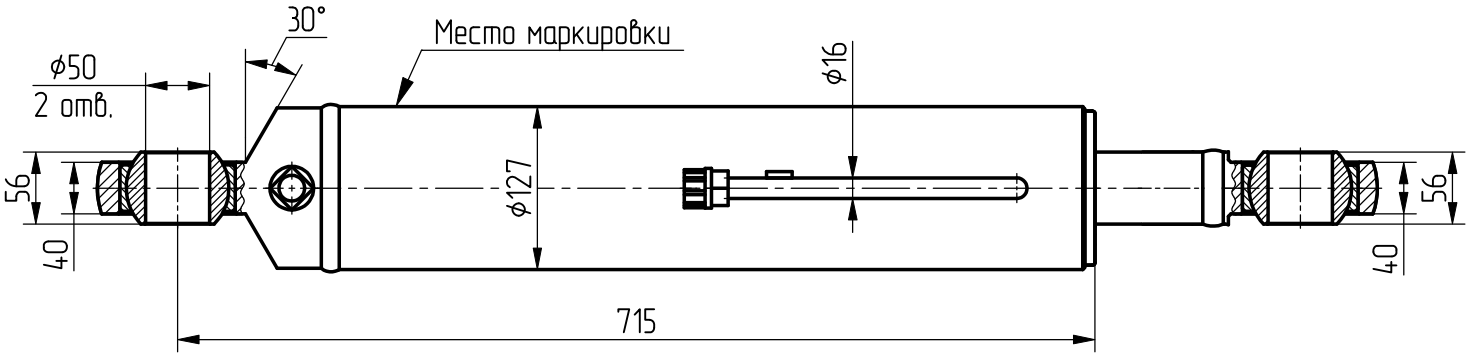

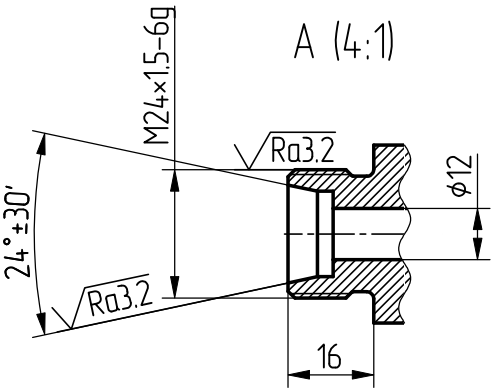

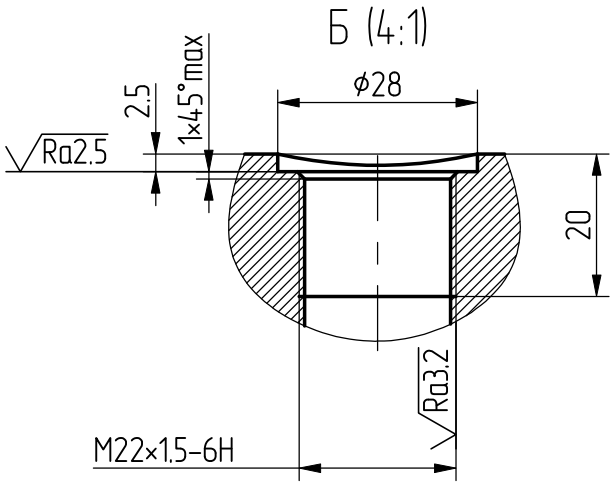

Применяемость: гидроцилиндр поворота для бульдозера "АМКОДОР861".