Гидроцилиндр КГЦ968.80-40-400

Давление, МПа:

номинальное	-20,
максимальное	-25.

Усилие на штоке, кН:

толкающее	-95.5
тянущее	-71.6
Масса, кг	-25.2

Уплотнения компании "Trelleborg".

Пример маркировки: КГЦ968.80-40-400, Ту, Ну, Ду.

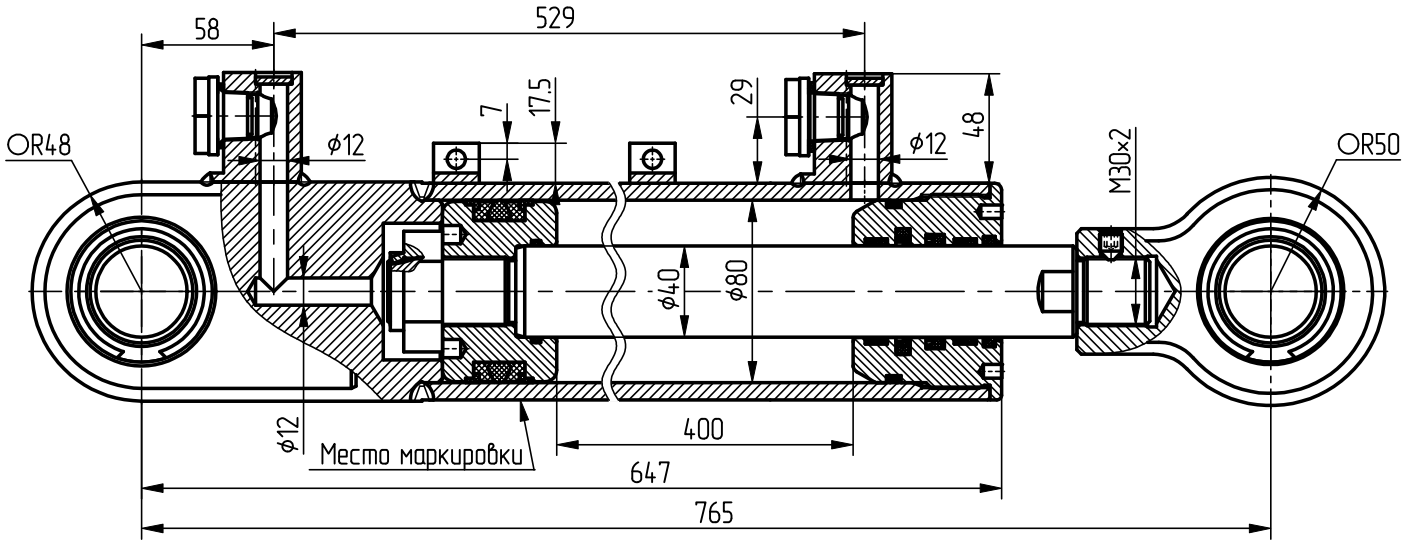

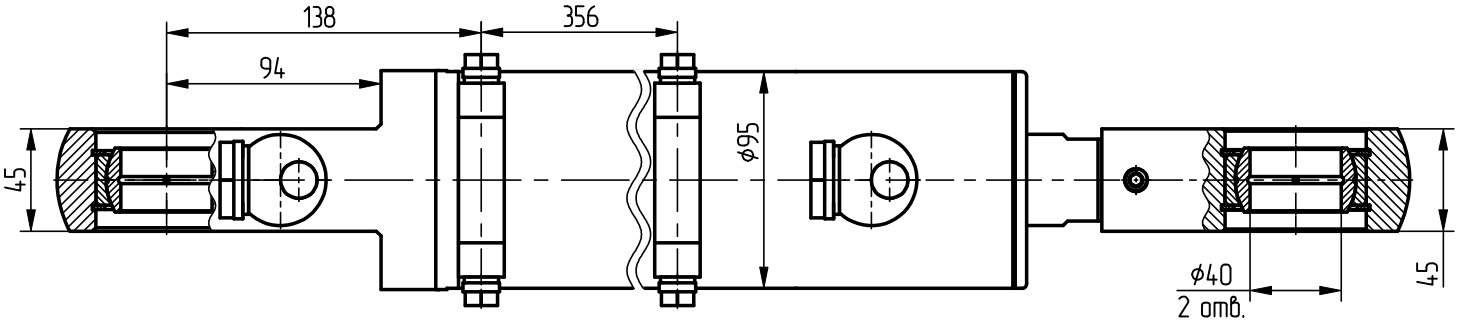

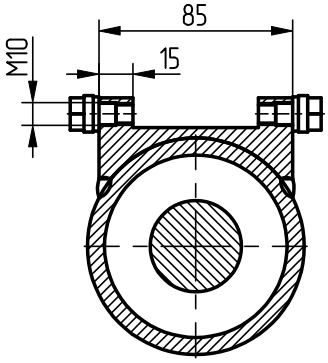

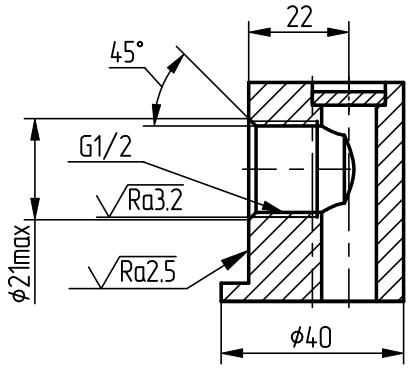

Применяемость: гидроцилиндр подъема стрелы АМКОДОР 2021.