Гидроцилиндр КГЦ742.100-56-500

Давление, МПа:

номинальное	– 16
максимальное	– 20

Усилие на штоке, кН:

толкающее	– 119.4
тянущее	– 81.9
Масса, кг	–40

Уплотнения по поршню и штоку фирмы "GAPI GROUP".

Пример маркировки: КГЦ742.100-56-500

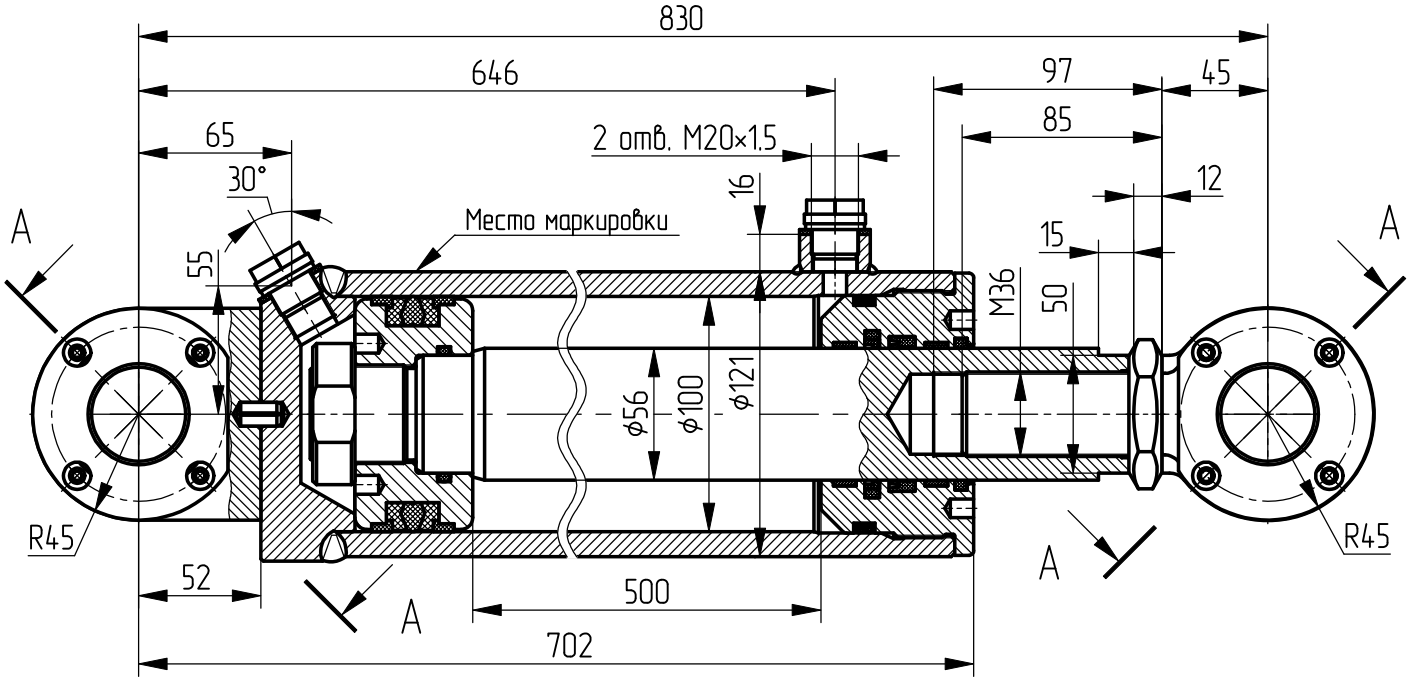

А – А

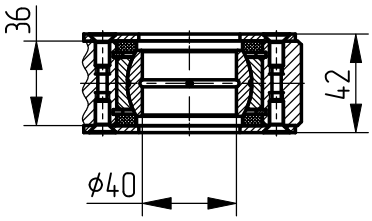

Применяемость: гидроцилиндр подъема боковых рам агрегата АДУ