Гидроцилиндр КГЦ738.100-50-150

Давление, МПа:

номинальное	– 16
максимальное	– 20

Усилие на штоке, кН:

толкающее	– 119.4
тянущее	– 89.5
Масса, кг	–30

Уплотнения по поршню и штоку фирмы "GAPI GROUP".

Пример маркировки: КГЦ738.100-50-150

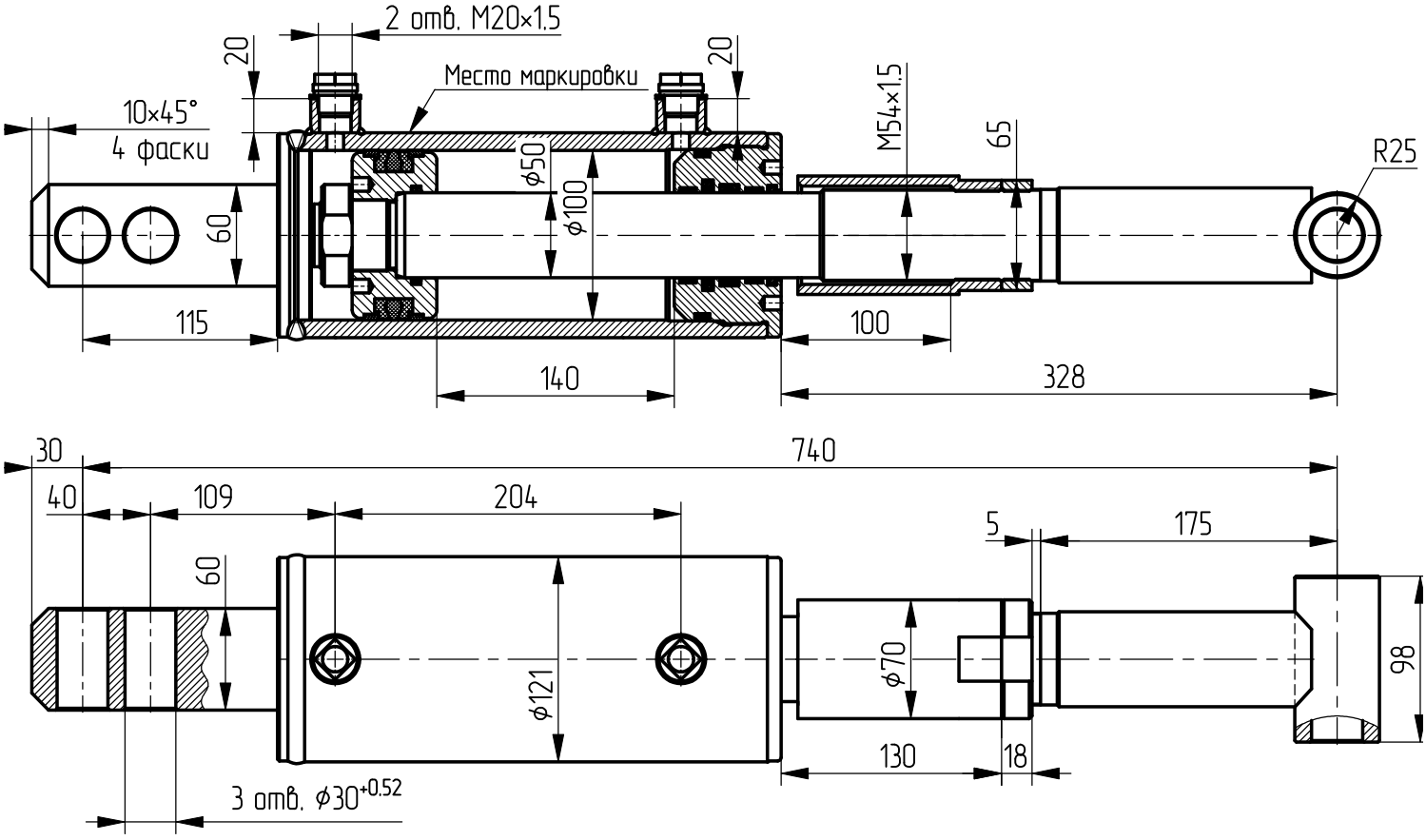

Применяемость: гидроцилиндр подъема передней части агрегата АДУ